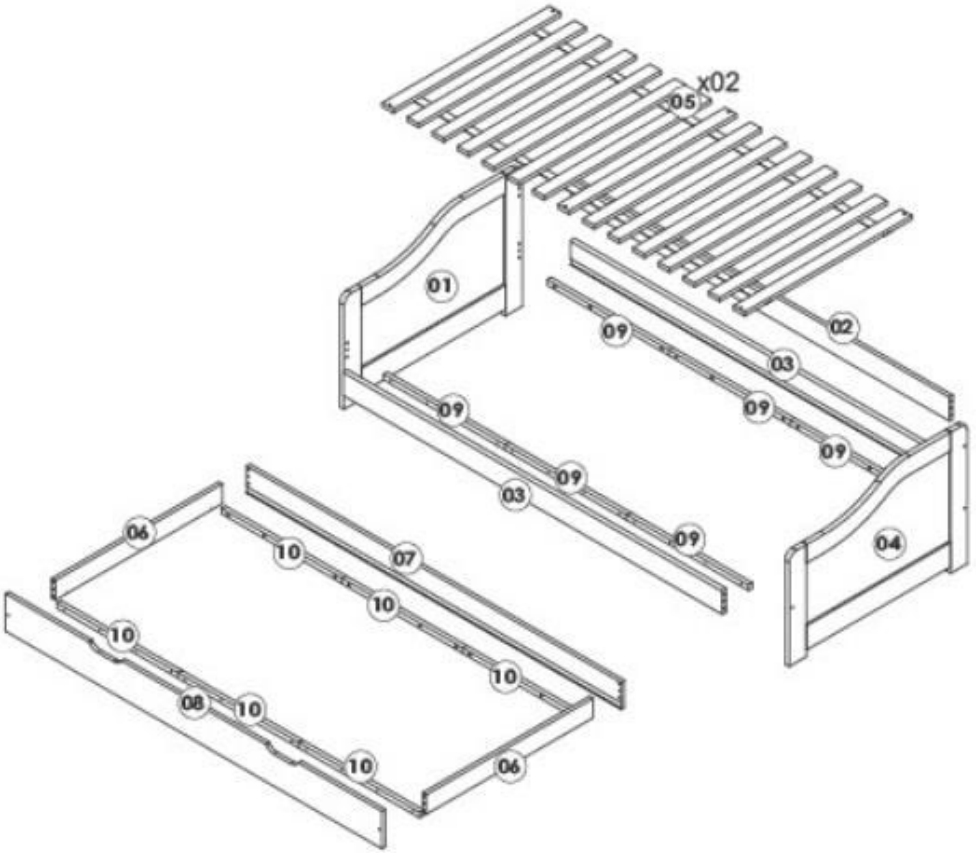

A		20
B		06
C		04
D		48
E		01

F		04
G		02
H	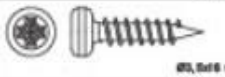	20

01

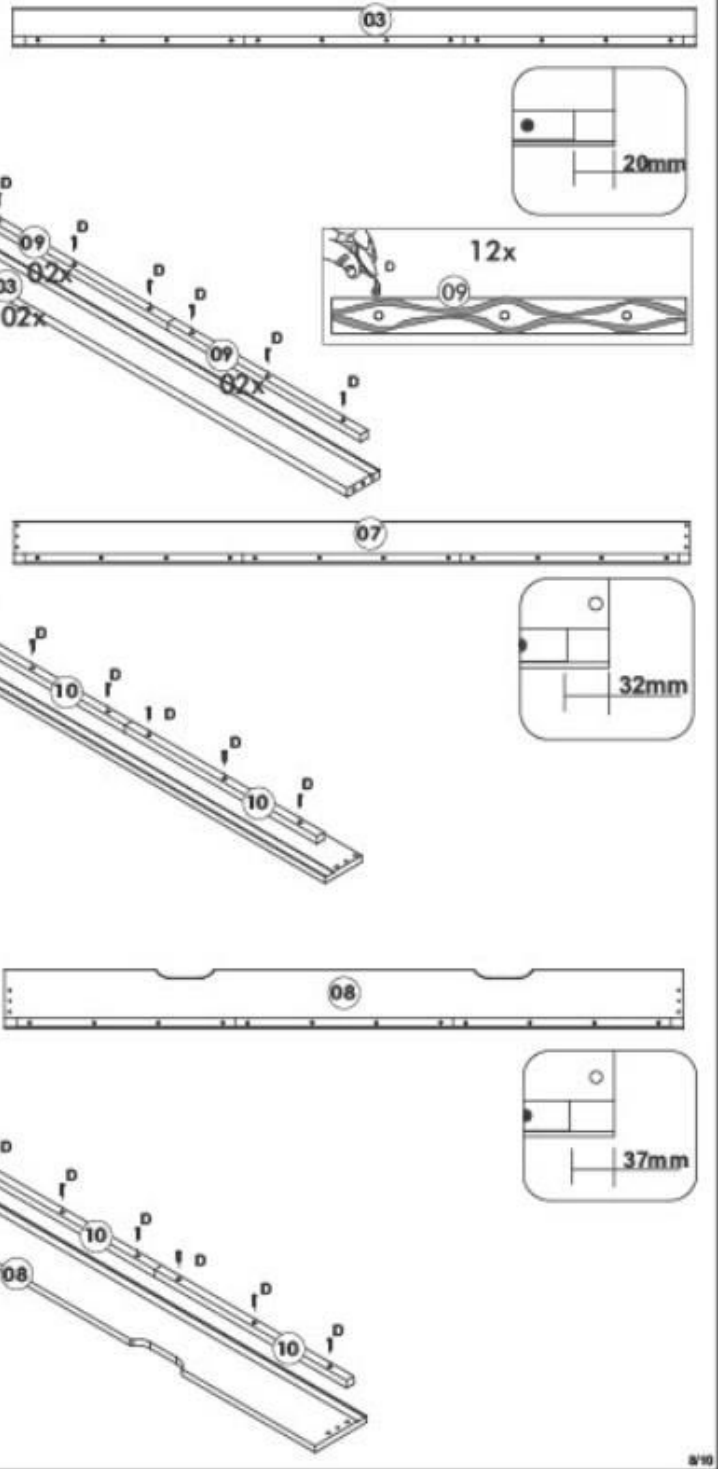

02

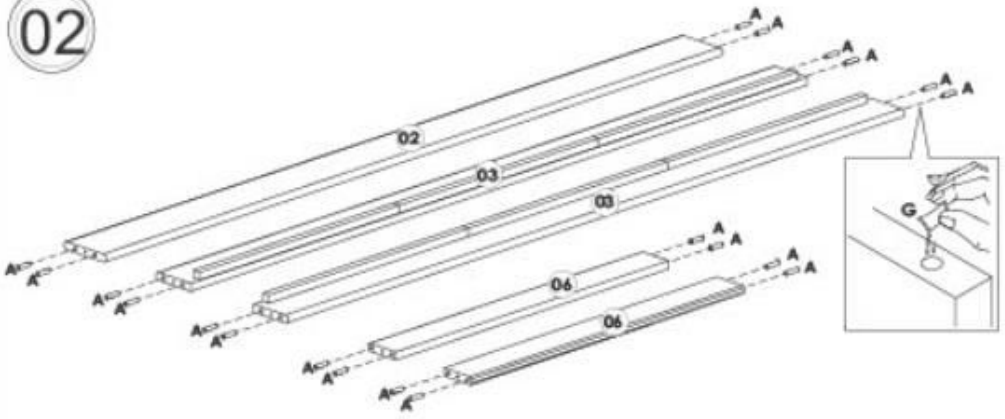

03

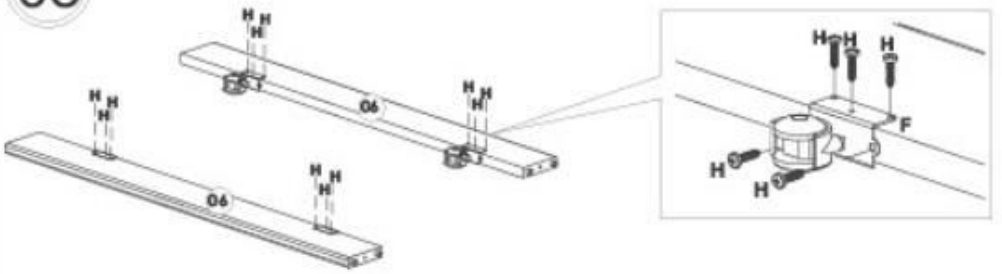

04

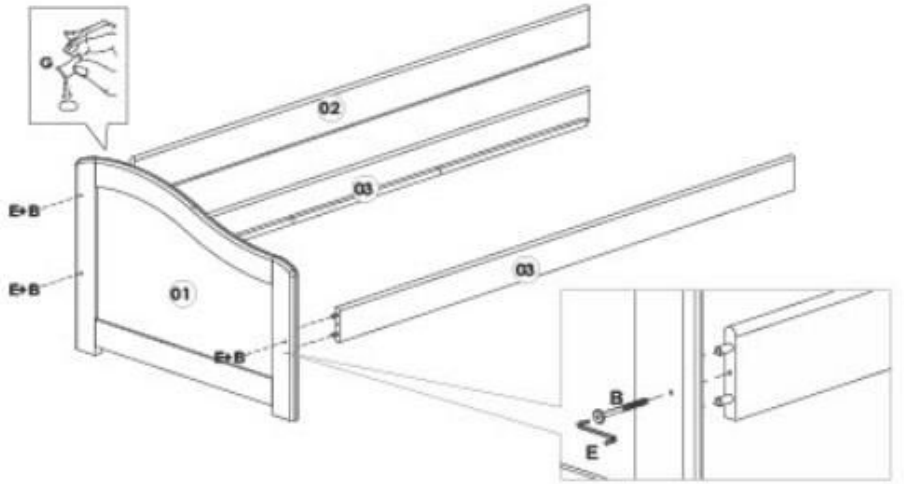

05

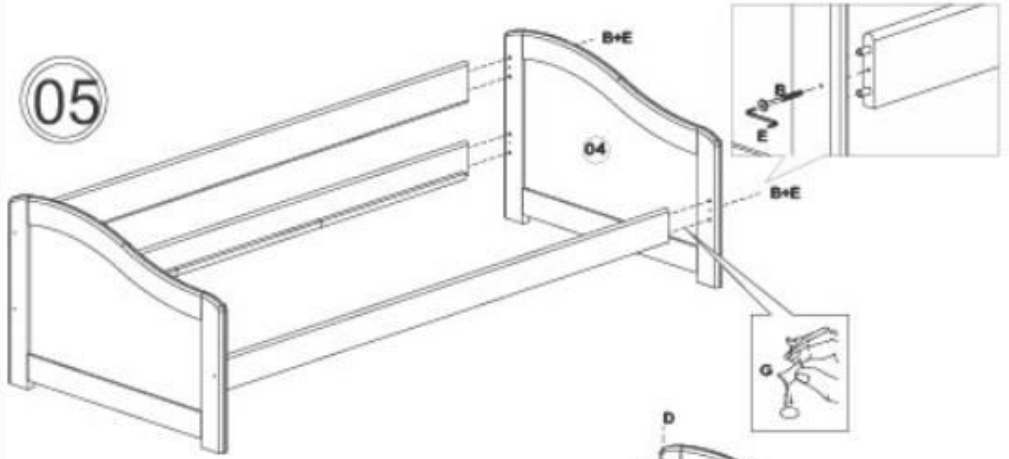

06

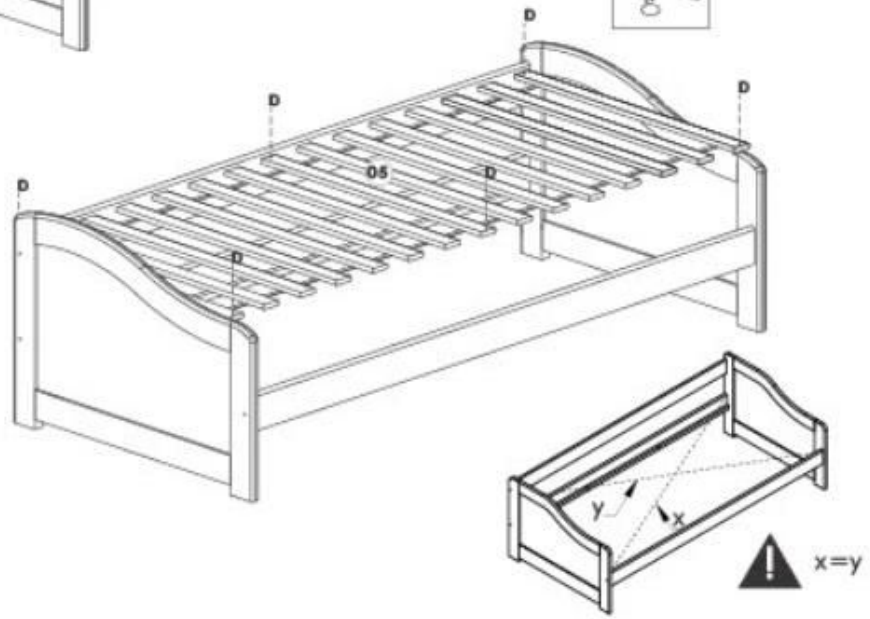

07

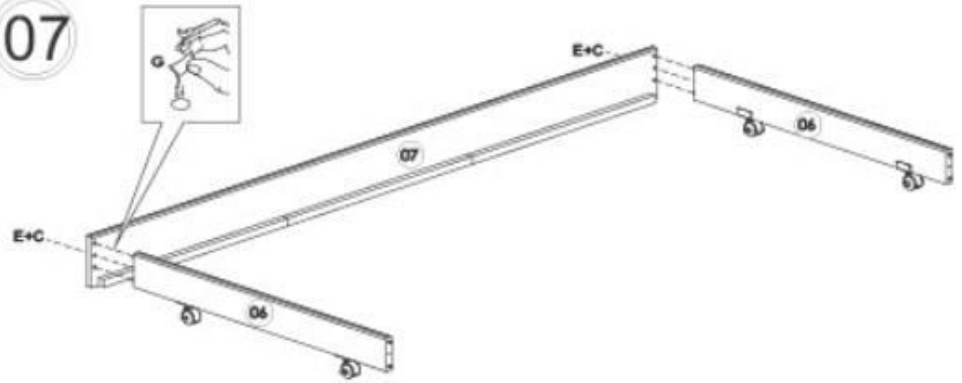

9/10

08

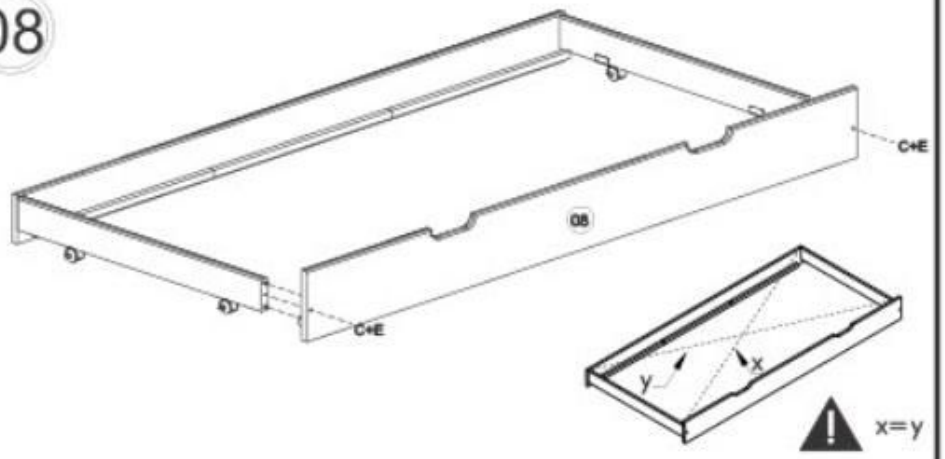

09

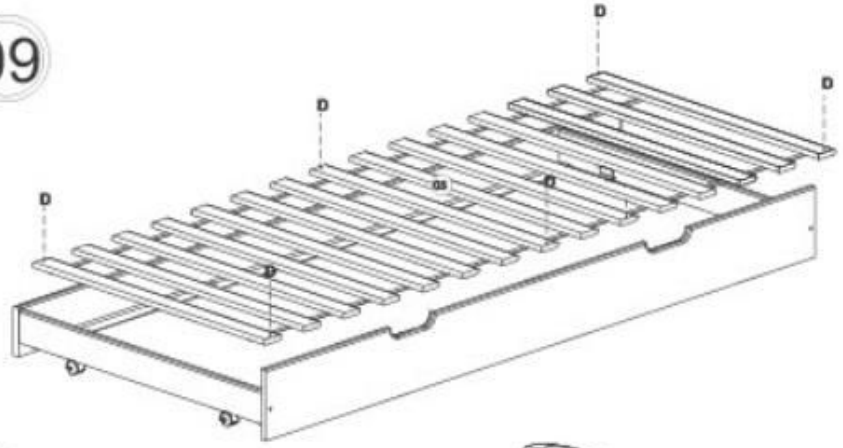

10

Inter Link SAS - ZA. du Niederwald - 67470 Seltz / France - www.interlink-sa.com